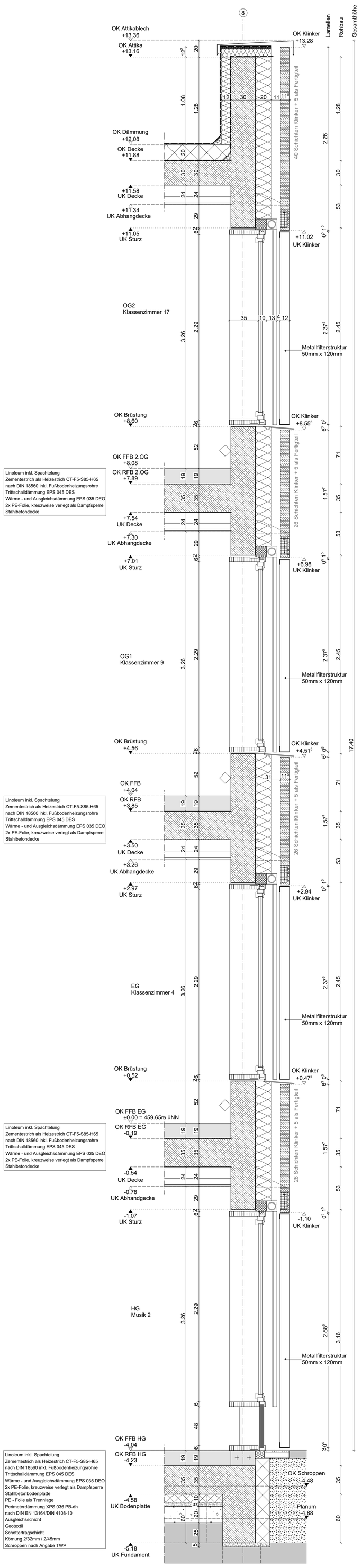

FS 4-4

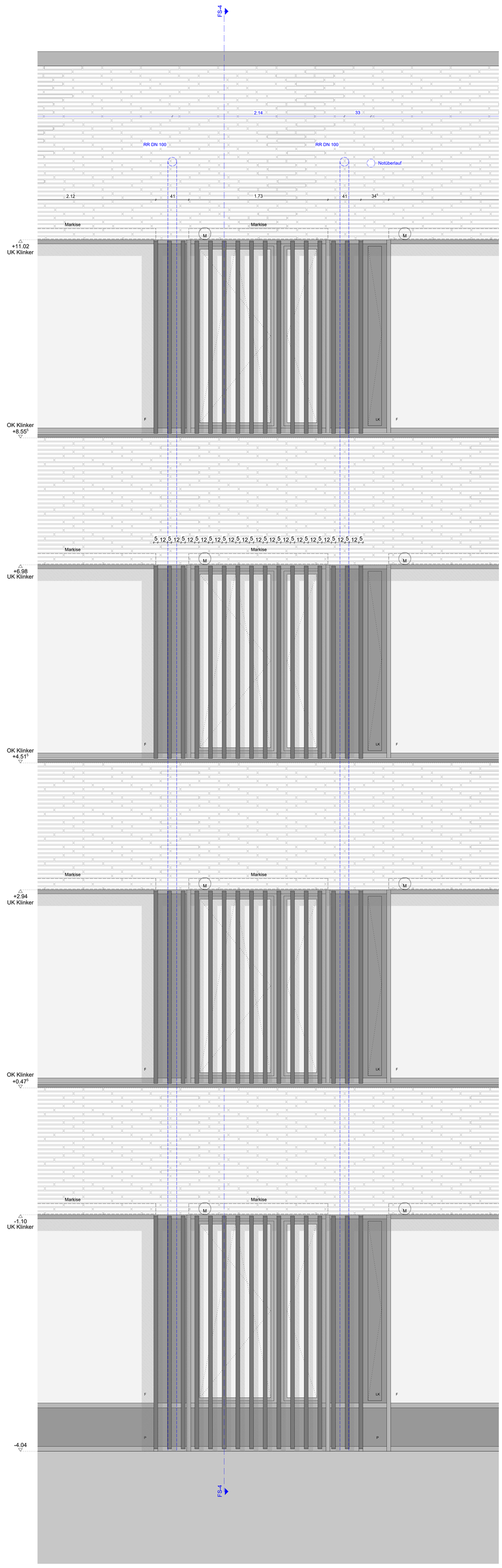

Ansicht Süd

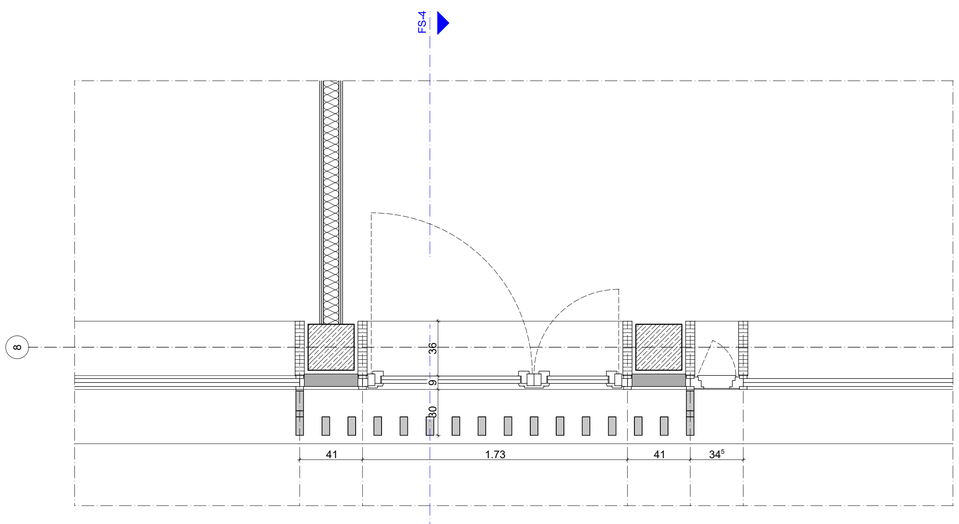

Grundriss EG

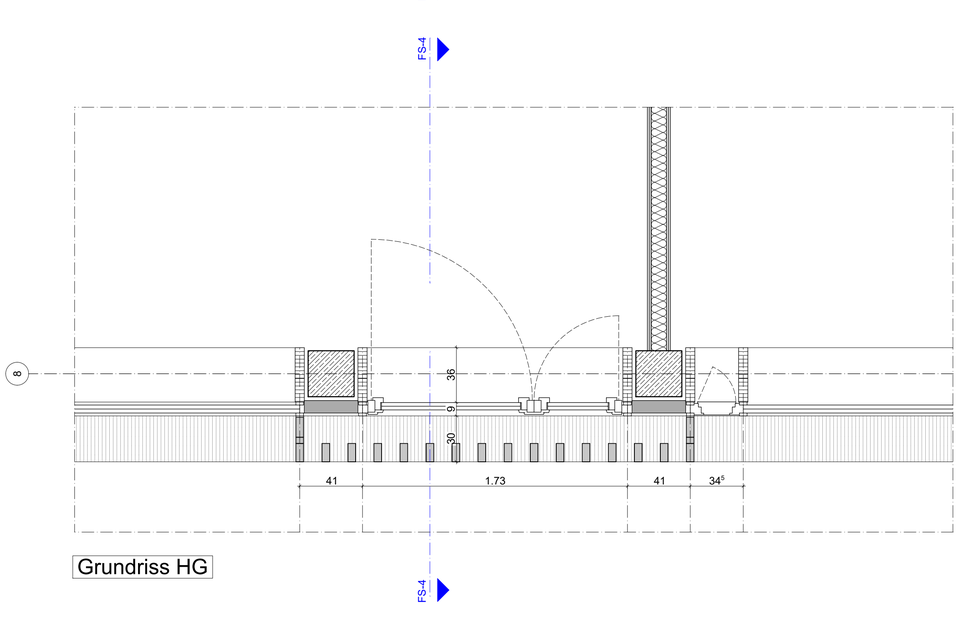

Grundriss HG

LEGENDE

- Alle Maße und Angaben sind vor Baubeginn vom Ausführenden verantwortlich zu prüfen. Differenzen sind dem Auftraggeber unverzüglich mitzuteilen, ansonsten haftet der Ausführende.
- Türhöhen beziehen sich auf OK RFB.
- Brüstungshöhen (BRH) beziehen sich auf OK RFB.
- Fensteröffnungsmaße beziehen sich auf OK Rohbrüstung oder OK RFB, bis UK RD oder UK Sturz.
- falls nichts anderes angebenen, beziehen sich alle Flächen auf Rohbaumaße
- Alle Materialien sind vor Einbau zu bemustern und durch den Auftraggeber frei zu geben.

MATERIALIEN

- Sichtbeton SB 3
- WU Beton
- Stahlbeton
- Mauerwerk
- Betonfertigteil
- Holzbau
- Massivholzbau
- Trockenbau
- Installationswand
- Dämmung weich
- Dämmung hart

VERWEIS DETAIL

- XX.XX Tür-/ Fensternummer
- XXXX Detailnummer

Planart lt. Planschlüssel / Nr.; (ggf. sind Bauteil u. Geschoss zu ergänzen)

BRANDSCHUTZ BAUTEILE

Norm. national DIN 4102	Bauaufsichtliche Anforderung	Norm. europäi. DIN EN 13501
F90-A+M	Brandwand / feuerbeständig und aus nichtbrennbaren Baustoffen und zusätzlich widerstandsfähig gegen mechanische Beanspruchung	REI 90-M
Nicht def.	Bauart Brandwand (wie Brandwand, jedoch nicht über Dach geführt und geringere Anforderung an Türen)	Nicht def.
F90	feuerbeständig	(R) EI 90
F60-A+M	hochfeuerhemmend und aus nichtbrennbaren Baustoffen und zusätzlich widerstandsfähig gegen mechanische Beanspruchung	(R) EI 60-M
F60	hochfeuerhemmend	(R) EI 60
F30	feuerhemmend	(R) EI 30
C30	Feuerwiderstandsfähige Verglasung mit Verhinderung des	E30
G60	Durchgangs von Feuer und Rauch	E60
G90		E90
F30	Feuerhemmende/Hochfeuerhemmende/Feuerbeständige Verglasung	EI30
F60	mit Verhinderung des Durchgangs von Feuer und Rauch und	EI60
F90	Hitzestrahlung	EI90

A - Baustoffklasse (A, B etc.)
R - Tragfähigkeit
E - Raumabschluss
I - Wärmedämmung
30- Feuerwiderstandsdauer (30, 60, 90, 120 Minuten)
M - Widerstand gegen mechanische Beanspruchung

SYMBOLE / ABKÜRZUNGEN

KOTEN/MASZE BAUTEILE

- BRH Brüstungshöhe roh über OK RFB
- EFH Erdgeschoss-fußbodenhöhe
- FFB Fertigfußboden
- RFB Rohfußboden
- ▽ Fertig
- ▼ Roh
- RH li lichte Raumhöhe
- i.L. im Lichten
- DS Deckensprung
- FS Fußbodensprung
- DS Deckensprung
- FS Fußbodensprung
- GW Grundwasserstand
- GOK Geländeroberkante

BAUTEILE / GEOMETRIE

- DF Dehnfuge
- FT Fertigteil
- GK Gipskarton
- MW Mauerwerk
- rh raumhoch
- STG Steigung
- TRH Treppenhaus
- VM Vormauerung
- UZ Unterzug
- ÜZ Überzug

DURCHBRÜCHE

- WD Wanddurchbruch
- SWS Wandschlitz
- DD Deckendurchbruch
- BD Bodendurchbruch
- Durchbruch ELT
- Durchbruch HLS
- Vermaßung Durchbruch

BRANDSCHUTZ

- BMZ Brandmeldezentrale
- BSK Brandschutzklappe
- (F) Feuerlöscher
- FM Feuermelder
- FSD Feuerwehrschlüsseldepot
- FSE Freischaltelement Feuerwehr
- NS Nachströmöffnung
- NA Notausstieg
- NOT Notausgang
- LW Löschwassereinspeisung/-entnahme
- RM Rauchmelder
- RW Rettungsweg
- RWA Rauch- und Wärmeabzug
- TRST Trockensteigleitung
- WHY Wandhydrant
- T30 Tür feuerhemmend
- T30RS Rauchschutztür feuerhemm.
- DS dichtschließend
- T90 Tür feuerbeständig

HLSKE

- BA Bodenablauf nach HLS-Plan
- DN Nennweite
- GLA Grundleitungsanschluss
- HK Heizkörper
- LG Lüftungsgitter
- REV Revisionsklappe/ -öffnung + Abm.
- RR Regenrohr
- WSG Wetterschutzgitter

DACH

- DA Dachablauf
- DFF Dachflächenfenster
- DV Dachvorsprung
- LS Lichtschacht
- OL Oberlicht
- SEK Sekurant
- VD Vordach

BODEN

- TS Trennschiene

FENSTER / FASSADEN / TÜREN

- DK Dreh-Kipp-Flügel
- D Dreh-Flügel
- K Kipp-Flügel
- F Festverglasung
- PR Pfosten-Riegel-Konstruktion
- FF Fluchtfenster
- ESG Einscheiben-sicherheitsglas
- VSG Verbundsicherheitsglas
- SSK3 (4,5) Schallschutzklasse mit Festlegung lt. Vorgabe bzw. Schallschutz-nachweis
- RC Widerstandsklasse nach DIN EN 1627 (Wände, Fenster, Türen,..)
- JAL Jalousie
- ROL Rolladen
- -GR/(M)K -Gurtroller/-Motor/ -Kurbel
- WDVS Wärmedämm-verbundsystem

ALLGEMEIN

- Änderung, s. Vermerk Index-/Änderungsliste
- zu klärender Punkt

Maßkontrolle

Die Planmasse sind am Bau vor Beginn der Ausführung vom Auftragnehmer verantwortlich zu prüfen. Klärungen erforderlichenfalls mit der Bauleitung !

VORABZUG 25.02.2026

Datum	Ind.	Gez.	Änderungen

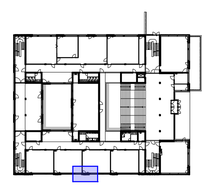

EFH = FFB = 459,65m üNN = ±0,00
Bemessungswasserstand xxx
Hinweis: Bohrtiefe max. xxx

HEL_00_ARC_FS_4_FA_5_410_-_V
Projekt_Bauteil_Planer_Planart_Ebene_Inhalt_Lph_Nummer_Index_Status

Projekt	Erweiterung
	Helfenstein-Gymnasium
Bauherr	Stadt Geislingen
Generalplaner	
Fachbereich	Architektur
Leistungsphase	Ausführungsplanung
Planinhalt	Fassadenschnitt 4
Projekt-Nr.	C-24001
Datum/Gez.	TT.MM.JJJJ / XX
Maßstab/Größe	1:20 / 841x1400